fensterversand.com

DATENBLATT

HST IDEAL Premium

U_W-Wert ≥ 0,79

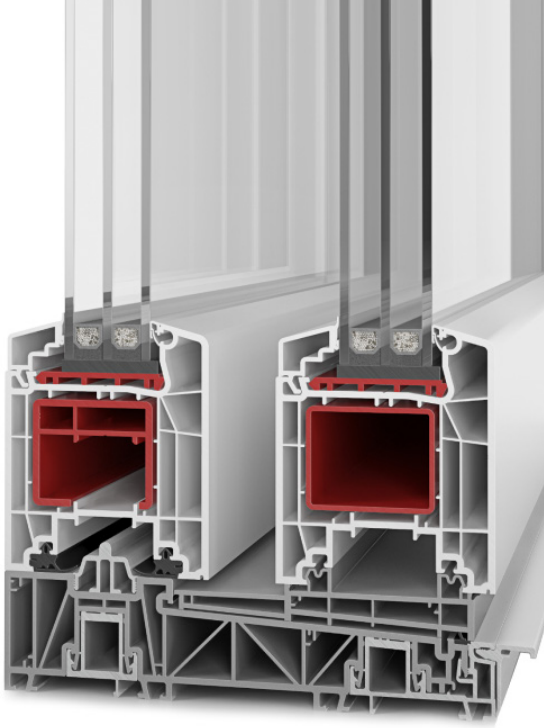

- **Flächenbündiges Design**
- **197 mm Bautiefe**
- **Thermisch getrennte Bodenschwelle**

Energieeinsparung durch neue Fenster	
U_w Wert (alt)	3,50 W/(m²K)
U_w Wert (neu)	0,79 W/(m²K)
Fensterfläche	30 m²
jährliche Heizölersparnis	1078 Liter
jährliche Kohlendioxidentlastung	2.911 kg
Erläuterung	
Heizgradtage	4.050
Umrechnungsfaktor Kilogramm in Liter Heizöl	1.19
Umrechnung Heizwert Wh/kg	11.800
Wirkungsgrad Heizung	0,75

SICHERHEITSAUSSTATTUNG / BESCHLAG

BASIS:

- 2 Verschlussbolzen
- Formstabile Schwelle
- Durchgehende Aluminiumblendrahmenarmierung
- Führungsschiene oben aus Aluminium
- Max. Flügelgewicht 450 kg

OPTIONAL:

- Sicherheitsstufen: RC2, DIN EN 1627-1630
- Integriertes Türgetriebe, von innen und aussen abschließbar
- Komfortgetriebe
- Verschlussüberwachung nach VDI
- Beschlag bis 600 kg
- SoftClose
- Aerocontrol Magnetkontakt zur elektronischen Überwachung

FARBEN

- Beidseitig: Papyrusweiß oder Schwarz bei Dekor
- Ein- oder beidseitig: schwarz bei Dekor
- Dekor nach aktueller Preisliste gem. Farbspektrum Kunststoff
- Hebel/Griffmuschel: weiß, braun, Edelstahl, F4, F9

SCHALLSCHUTZ

Hebeschiebetür RwP bis 44 dB

GLASSTÄRKE

Ab 24 mm bis 51 mm

DICHTUNGEN

- Mittelstoß mit doppelter Dichtung
- 2 Dichtungsebenen im Flügelbereich

ift ZERTIFIZIERT
Produktqualität Kunststofffenster EN 14351-1 : 2006+A1: 2010
Nr.: 191 8004857

ift ZERTIFIZIERT
Produktqualität Einbruchhemmende Fenster EN 1627 : 2011- RC 2
Reg - Nr.: 191 8004857

Stand 11/2022

Technische Änderungen und Irrtümer vorbehalten

SYSTEMWERTE

- Luftdurchlässigkeit: Klasse 3 (nach EN 12207)
- Schlagregendichtheit: Klasse 4A (nach EN 12208)
- Widerstandsfähigkeit bei Windlast: Klasse B2 (nach EN 12210)

Bitte beachten:
Die hier angegebenen Klassen sind Mindestklassen. Bei höheren Anforderungen bitte Rücksprache halten.

WÄRMESCHUTZ

- Referenzgröße 3500 x 2180 mm
- U_f= 1,1 W/(m²K)
- Mindestanforderung nach GEG2020: U_w = 1,3 W/(m²K)

U_g Glas (W/m²K) nach EN 673	Uw Hebeschiebetür (W/m²K) Isolierglas-Randverbund		
	Aluminium	KSD	PVC Ultimate
2-fach Glas	Psi = 0,066 (W/mK)	Psi = 0,041 (W/mK)	Psi = 0,032 (W/mK)
1,1	1,3 (1,29)	1,3 (1,25)	1,2 (1,23)
1,0	1,2 (1,22)	1,2 (1,17)	1,2 (1,16)
3-fach Glas	Psi = 0,064 (W/mK)	Psi = 0,039 (W/mK)	Psi = 0,030 (W/mK)
0,7	1,0 (0,99)	1,0 (0,95)	0,9 (0,93)
0,6	0,8 (0,86)	0,8 (0,82)	0,8 (0,79)

Uw-Werte < 1,0 W/(m²K) werden gemäß EN ISO 10077 mit zwei Nachkommastellen ausgewiesen

Uw-Werte > 1,0 W/(m²K) werden gemäß EN ISO 10077 mit einer Nachkommastelle ausgewiesen, hier zur Information mit zwei Nachkommastellen

Die angegebenen PSI-Werte entstammen den Datenblättern des Arbeitskreises „Warme Kante“

SCHALLSCHUTZ

Referenzgröße 3600 x 2300 mm
(Elemente mit Prüfzeugnis)

$R_w \triangleq R_{wP}$= Prüfwert HST	Aufbau 3-fach Glas	R_{wP}= Prüfwert Glas	Prüfzeugnis Nr.
33 dB	4/12Ar/4/12Ar/4	32 dB	14/03-A092-K1
39 dB	8/12Ar/4/12Ar/6	39 dB	14/03-A092-K2
44 dB	8VSGSi/12Ar/6/12Ar/8VSG	–	14/03-A092-K3
Für Deutschland gilt nach DIN 4109:1989-11: R_w entspricht R_{wP}; R_{wR} = R_{wP} - 2dB			

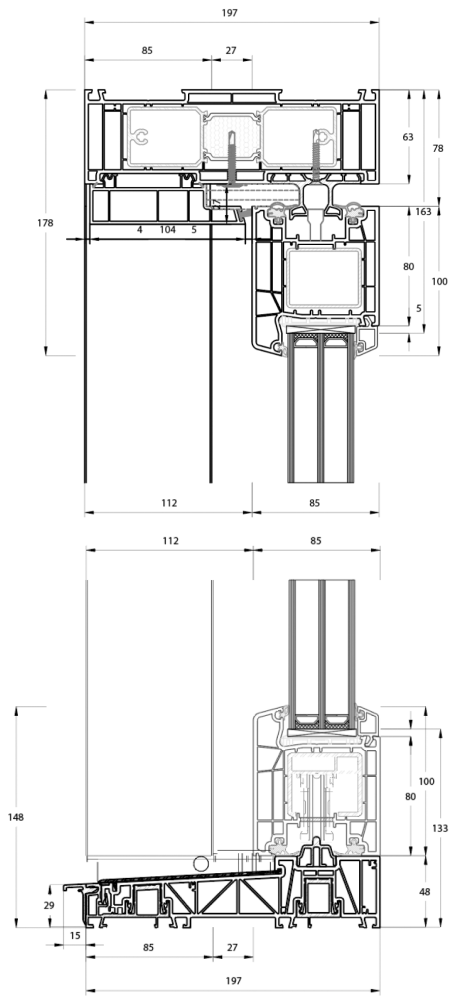

HST IDEAL PREMIUM

MÖGLICHE SCHEMATA:

SCHEMA A

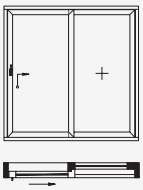

SCHEMA G2

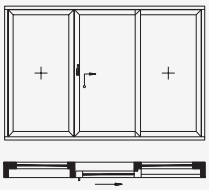

SCHEMA D

SCHEMA C

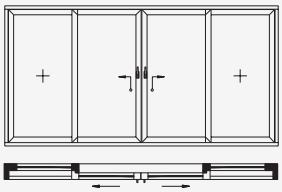

MÖGLICHE GLASLEISTEN:

STANDARD

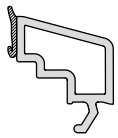

classicline

Stand 11/2022